Pentagon-1024

DD1 - КР1533ЛН1
DD2 - КР1533ИЕ5
DD3 - КР1533ИЕ7
DD4 - КР1533ИЕ7
DD5 - КР1533ЛИ3
DD6 - КР1533ЛП5
DD7 - КР1533ЛА3
DD8 - КР1533ЛЕ1
DD9 - КР1533ЛИ1
DD10 - КР1533ТМ2
DD11 - КР1533ИЕ5
DD12 - КР1533ИЕ5
DD13 - Z80
DD14 - КР1533КП11
DD15 - КР1533ТМ2
DD16 - КР1533КП11
DD17 - КР1533КП11
DD18 - КР1533КП11
DD19 - КР1533КП11
DD20 - SIMM 1MB
DD21 - КР1533КП12
DD22 - КР1533КП11
DD23 - КР1533ИР23
DD24 - КР1533ЛЕ1
DD25 - КР1533ТМ9
DD26 - КР1533ТМ8
DD27 - КР1533ТМ8
DD28 - КР1533ЛЕ4
DD29 - КР1533ЛИ1
DD30 - КР1533ИЕ19
DD31 - КР1533ЛП17
DD32 - AY3-8910
DD33 - КР1533ИД7
DD34 - КР1533ИР22
DD35 - КР1533ЛН1
DD36 - W29C040
DD37 - КР1533ИР23
DD38 - КР1533ИР23
DD39 - КР1533ИР23
DD40 - КР1533ИР23
DD41 - КР1533ИР16
DD42 - КР1533ИР16
DD43 - КР1533ТМ9
DD44 - КР1533ЛИ1
DD45 - КР1533ТМ8
DD46 - КР1533КП2
DD47 - КР1533ТМ2
DD48 - КР1533ЛП17
DD49 - КР1533ЛА3
DD50 - КР1533ЛЕ1
DD51 - КР1533ЛН1
DD52 - КР1533ИД7
DD53 - КР1533ИД7
DD54 - КР1533ИД7
DD55 - КР1533ИД7
DD56 - КР1533КП16
DD57 - КР1533КП16
DD58 - КР1533ИД7
DD59 - КР1533ТМ2
DD60 - КР1533КП16
DD61 - КР1533КП11
DD62 - КР1533ТМ9
DD63 - КР1533ЛА3
DD64 - КР1533ЛП8
DD65 - КР1533ЛН1
DD66 - КР1533ТМ2
DD67 - КР1533ТМ2
DD68 - КР1533ИЕ10
DD69 - КР1533КП16
DD70 - КР1533АП5
DD71 - КР1533ИР16
DD72 - КР1533ЛИ1
DD73 - К155ЛН3
DD74 - К155ЛП9 (ЛП17)
DD75 - КР1533ЛА2
DD76 - КР1818ВГ93
DD77 - КР1533ЛИ1
DD78 - КР1533ИД14
DD79 - КР1533ТМ9
DD80 - КР1533ЛИ1
DD81 - КР1533ТМ9
DD82 - КР1533ТМ2
DD83 - КР580ВВ55

DD84 - К155ЛА18 (optional)

DA1 - IL311AN

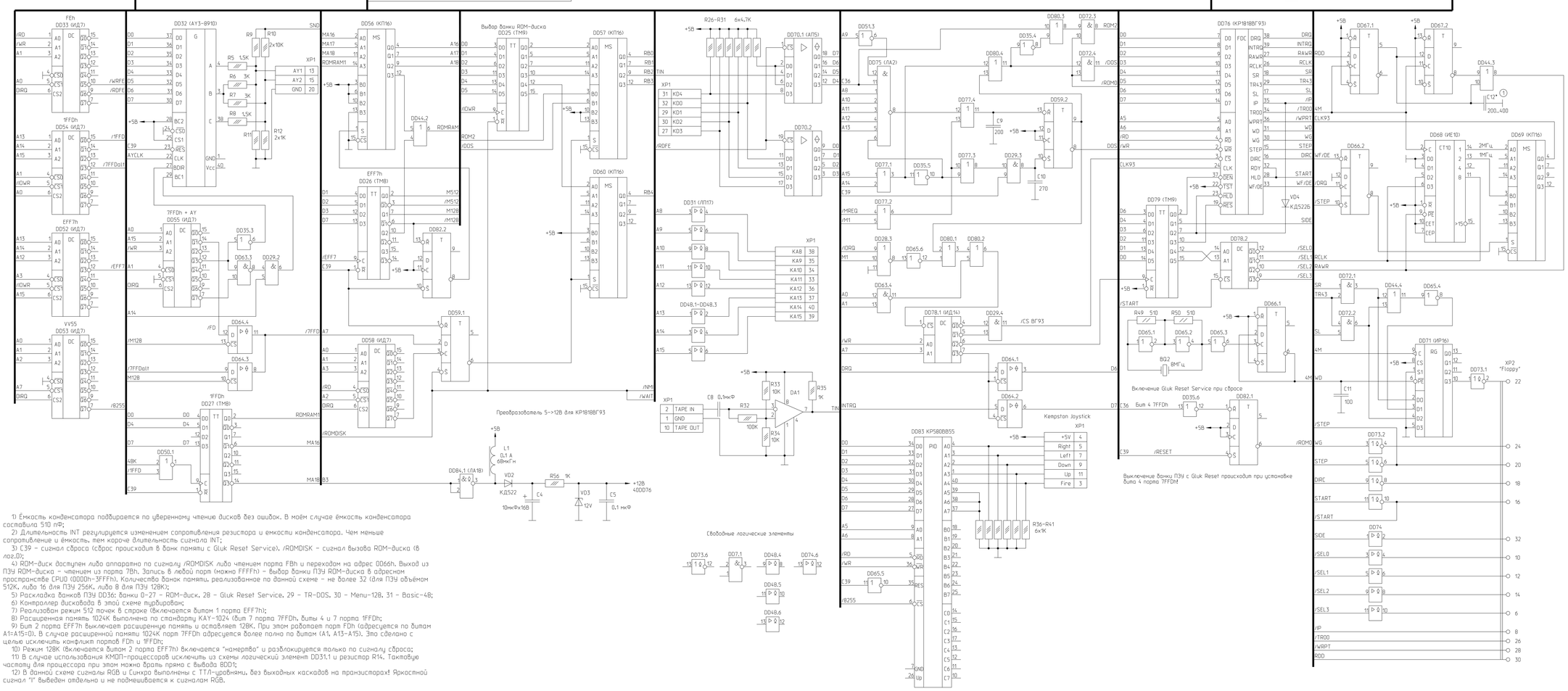

1) Ёмкость конденсатора подбирается по уверенному чтению дисков без ошибок. В моём случае ёмкость конденсатора составила 510 пФ;
2) Длительность INT регулируется изменением сопротивления резистора и емкости конденсатора. Чем меньше сопротивление и ёмкость, тем короче длительность сигнала INT;
3) C39 - сигнал сброса (сброс происходит в банк памяти с Gluk Reset Service), /ROMDISK - сигнал вызова ROM-диска (в лог.0);
4) ROM-диск доступен либо аппаратно по сигналу /ROMDISK либо чтением порта FBh и переходом на адрес 0066h. Выход из ПЗУ ROM-диска - чтением из порта 7Bh. Запись в любой порт (можно FFFFh) - выбор банки ПЗУ ROM-диска в адресном пространстве CPU0 (0000h-3FFFh). Количество банок памяти, реализованное по данной схеме - не более 32 (для ПЗУ объёмом 512К, либо 16 для ПЗУ 256К, либо 8 для ПЗУ 128К);
5) Раскладка банков ПЗУ DD36: банки 0-27 - ROM-диск, 28 - Gluk Reset Service, 29 - TR-DOS, 30 - Menu-48; 31 - Basic-48;
6) Контроллер дисковода в этой схеме турбирован;
7) Реализован режим 512 точек в строке (включается битом 1 порта EFF7h);
8) Расширенная память 1024К выполнена по стандарту KAY-1024 (бит 7 порта 7FFDh, биты 4 и 7 порта 1FFDh;
9) Бит 2 порта EFF7h выключает расширенную память и оставляет 128К. При этом работает порт FDh (адресуется по битам A1=A15=0). В случае расширенной памяти 1024К порт 7FFDh адресуется более полно по битам (A1, A13-A15). Это сделано с целью исключить конфликт портов FDh и 1FFDh;
10) Режим 128К (включается битом 2 порта EFF7h) включается "намертво" и разблокируется только по сигналу сброса;
11) В случае использования КМОП-процессоров исключить из схемы логический элемент DD31.1 и резистор R14. Тактовую частоту для процессора при этом можно брать прямо с выхода DD01;
12) В данной схеме сигналы RGB и Синхро выполнены с ТТЛ-уровнями, без выходных каскадов на транзисторах! Яркостной сигнал "I" выведен отдельно и не подмешивается к сигналам RGB.